# Ficha Técnica Producto

## GW42203

Serie 42 RV

-

| | | | |
|---|---|---|---|
| Corriente nominal (A) | 125 | Clase aislamiento | II |
| Color | Rojo RAL 3000 | Dim. exter. BxHxP (mm) | 180x180x100 |
| Grado de protección | IP55 | Instalación | Superficie |
| Material | Tecnopolímero | Resistencia a impactos | IK08 |
| Tensión nominal | 400 | Prueba del hilo incandescente | 650 °C |
| Temperatura de empleo | -25 +60 °C | Tipo de material | Libre de halógenos según EN 60754-2 |
| Código Electrocod | 0321 | Termopresión con bola | 70 °C |
| Norma | EN 60670-1, IEC60670-24 | Tensión de aislamiento | 750 V |
| Nº mod. EN 50022 | 8 | | |

**RESISTENCIA A LOS AGENTES QUÍMICOS Y ATMOSFÉRICOS**

| Solución salina | Ácidos | | Bases | | Disolventes | | | | Aceite mineral | Rayos UV |
|---|---|---|---|---|---|---|---|---|---|---|
| | Concentrados | Diluidos | Concentrados | Diluidos | Hexano | Benceno | Acetona | Alcohol etílico | | |
| Resistente | No resistente | Resistente | Resistente | Resistente | Resistencia limitada | No resistente | No resistente | Resistencia limitada | Resistencia limitada | Resistencia limitada |

## DIMENSIONAL

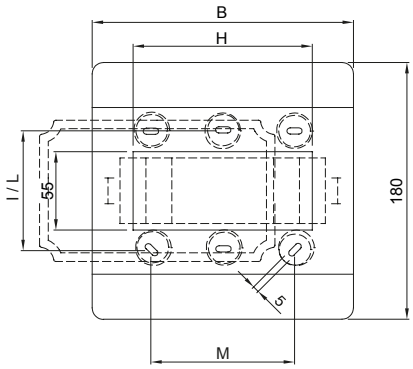


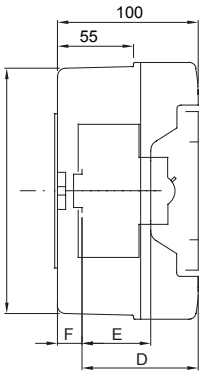


| | GW 42 204 GW 42 206 GW 42 207 | GW 42 202 GW 42 208 | GW 42 203 |
|---|---|---|---|
| B | 108 | 180 | 180 |
| A' | 172 | 172 | 172 |
| B' | 100 | 172 | 172 |
| D | 75 | 75 | - |
| E | 48 | 48 | - |
| F | 12,8 | 12,8 | - |
| H | 55 | 125 | 125 |
| I | 84 | - | - |
| L | - | 138 | 138 |
| M | - | 100 | 100 |

## SIMBOLOGÍA TÉCNICA

| II | IP55 | IK08 | 650 °C | -25 +60 °C | Libre de halógenos según EN 60754-2 | 70 °C |
|---|---|---|---|---|---|---|

## MARCAS/APROBACIONES

GEWISS S.p.A. Via Domenico Bosatelli 1
24069 Cenate Sotto - Bergamo - Italy
tel. +39 035 94 61 11 fax +39 035 94 69 09

www.gewiss.com
sat@gewiss.com
Última actualización 18/05/2024

Datos, medidas, dibujos y fotos son mostrados solamente a título informativo, siendo posible su modificación sin previo aviso